Dura Lift CHAGNON

Disponible en
2, 3 ou 4 essieux

ROBUSTE
LÉGÈRE
SÉCURITAIRE

Remorques Roll-off « Straight Deck »

DURABAC.CA

Dura Lift et CHAGNON divisions de DURABAC

Caractéristiques et options

Queue rétractable robuste en acrier 100 000 lb. (optionnelle)

Pare-choc rétractable pour queue conventionnelle, conforme MNSVC.

Enrouleur de toile hydraulique avec bras et tourelle téléscopiques. (optionnel)

Ailes avant en acier embosselé anti-dérapant.

Béquille de sécurité pour entretien.

Crochet d'arrimage conforme (norme 10 - CCS) avec treuil.

Ailes ondulées en acier inoxidable.

Valves et contrôles extérieurs.

Butoirs amovibles avec pochettes extra robustes.

Supports entre les rouleaux pour un meilleur glissement.

Système plus rigide et stable grâce au large espacement entre les cylindres de levage.

Plusieurs configurations possibles à deux, trois, quatre essieux et plus.

◀ Le format de remorque à double conteneur de type « DOUBLER » est aussi disponible.

Le système de déplacement de conteneur du « DOUBLER » est propulsé par un cylindre pour les charges plus lourdes.

Distribué par

Aura Lift CHAGNON

divisions de DURABAC

Téléphone : 450.378.1723
Sans-frais: 1.800.565.1723
22 Milton, Granby (QC) J2J 0P2
www.durabac.net

Remorque « Straight Deck »

CHÂSSIS :	2 essieux	3 essieux	4 essieux
Chassis	Acier 100 000 lb		
Longueur (queue ouverte *[queue fermée]*)	32′ *[28′8″]*	38′ *[33′10″]* - 42′ *[37′10″]* - 46′ *[41′10″]*	52′ *[47′10″]*
Largeur	102″		
Pivot d'accouplement	24″		
ESSIEUX & FREINS			
Essieux	77″ d'empattement		
Essieux	25 000 lb. (chacun)		
Roues & tambours	20″ type tambour « unimount » à 10 trous		
Freins	16 1/2″ x 7″ x 3/4″ ABS avec ajustement de jeu automatique		
Jantes	8,25 x 22,5 Acier blanc		
Pneus	11R22,5 (Choix du manufacturier)		
Autovireur	385/65 R22,5		
ABS	Sur tridem		
Chambre a air	Tse 30 x 30		
SUSPENSION			
Suspension	25 000 lb. à air Hendrickson		
Autovireur (optionnel)	1 - 25 000 lb. à air Hendrickson		
HYDRAULIQUE			
Valve	Valve 2-sections sur aile coté gauche, pression ajustable et valve de protection pour un maximun de sécurité .		
Tuyaux hyd.	80% Tube préformé pour minimiser l'entretien.		
Accouplement	Pneumatique 1″ ISO « A »		
SYSTÈME « ROLL-OFF »			
Chassis	Tube 34 1/4″ de large		
Queue télescopique	40″	50″	
Rouleaux de coté	4″ Dia. Lubrifié		
Fer plat	Entre 2-rouleaux arrière		
Cylindres de treuil	80 000 lb. de capacité (construction HD nord-américaine)		
Câble	1″ Dia. (capacité : 106 000 lb.) TURBOPACK		
Crochet de câble	Anneau en « D » - OPTION : Crosby		
Poulies	2 x 10″ Dia. & 1 x 12″ Dia.		
Chariot mobile	Plaque d'usure en Nylatron		
Cylindres de levage	80 000 lb. de capacité (construction HD nord-américaine)		
Butoir fixe	2 butoirs à l'avant		
Butoir amovible	2 avec pochettes additionnelles		
AILE & GARDE-BOUE			
Avant	Non		
Roues arrières	Acier galvanizé		
Garde boues	Arrière de la remorque		
ÉLECTRICITÉ & LUMIÈRES			
Système de lumières avec harnais étanche conforme à la règlementation D.O.T.			
PEINTURE			
Peinture	Jet de sable sous pression , une couche d'apprèt époxydique et deux couches de peinture uréthane deux composantes (noir)		

OPTIONS

- Fer plat additionnel entre les rouleaux
- Treuils additionnels installés avec courroies et crochets
- Pochettes additionnelles pour butoirs amovibles
- Ailes en acier inoxidable ou polyéthylène
- Ailes avant en acier antidérapant
- Enrouleur de toile hydraulique
- Valve hydraulique avec contrôle à air
- Peinture d'une autre couleur
- Jantes en aluminium polies
- Lumières de type DEL
- Coffre en acier
- Coffre en aluminium
- Cadran de pression d'air à l'avant de la remorque
- Valve d'abaissement de suspension
- Etc.

CT-8052-4AT

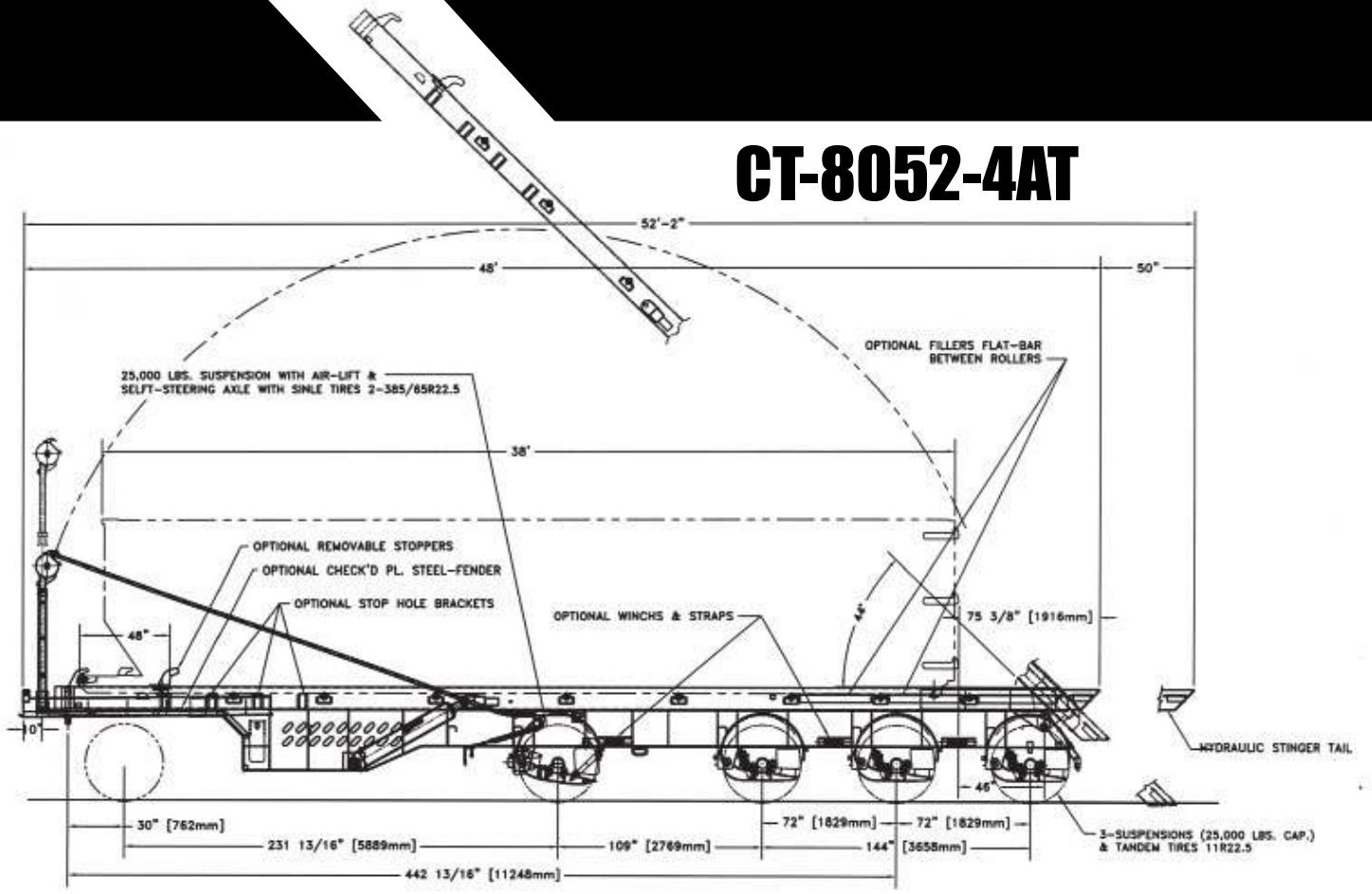

CT-7046-3AT

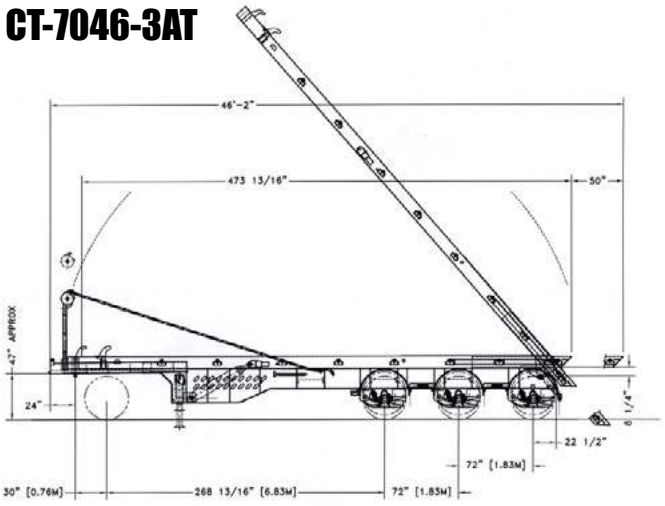

CT-6032-2AT

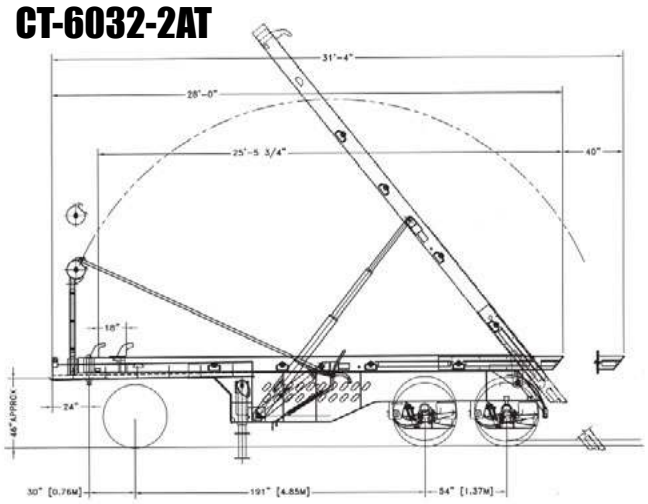

CT-7042-3AT

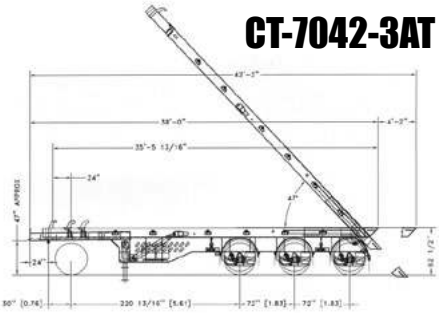

CT-8052-6AT

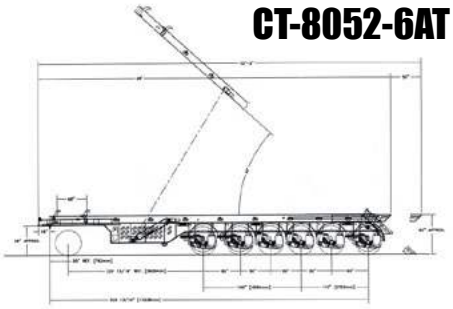
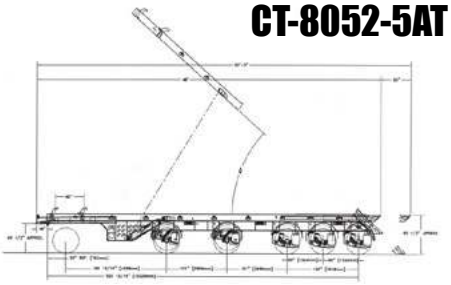
CT-8052-5AT